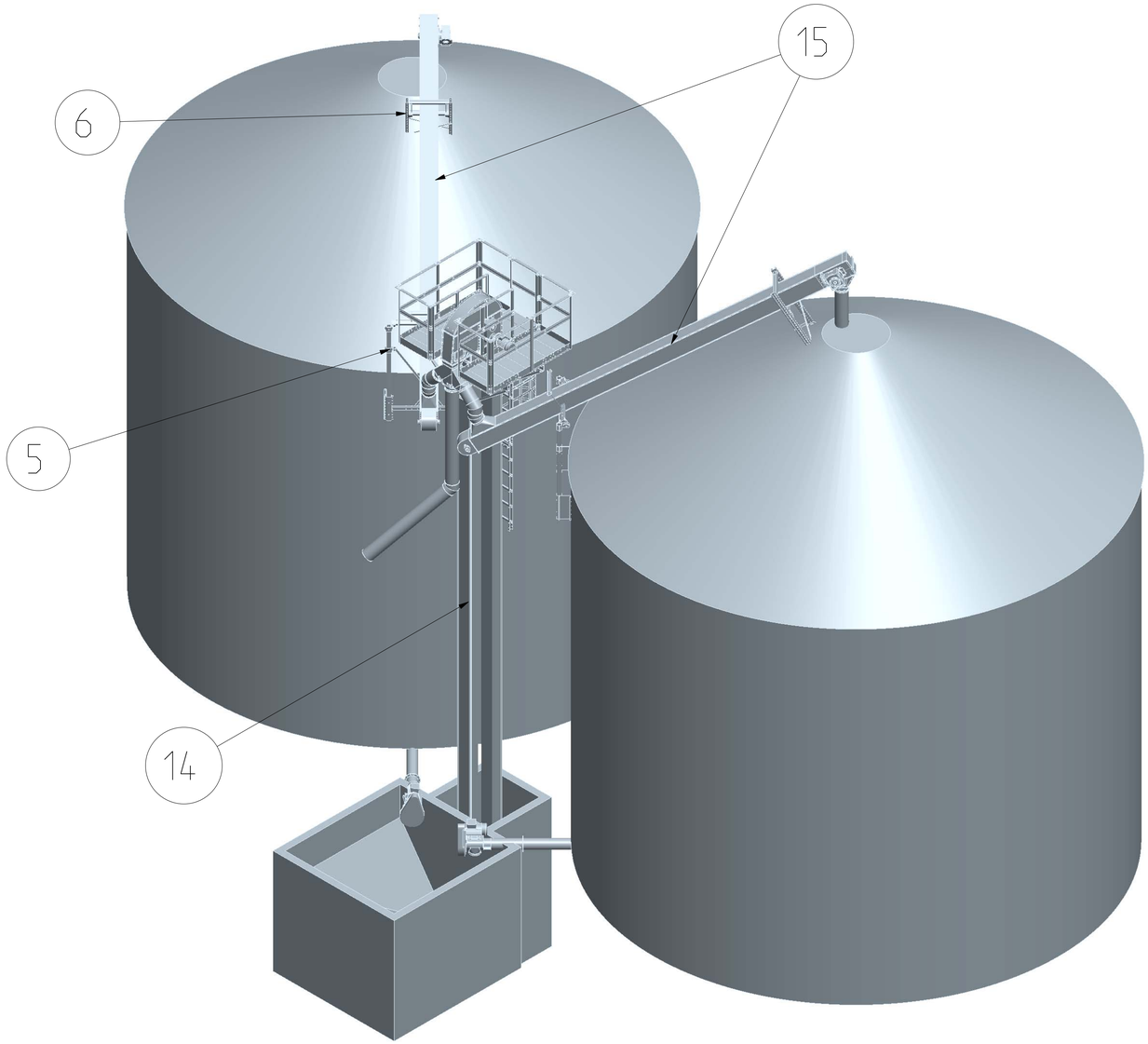

Stykliste

Pos.	Tegningsnr.	Benævnelse	Stk.
1	25690100	45° Faldrørsbøjning	3
2	25690200	45° Faldrørsbøjning	2
3	12390500_SW0001	Ø250 Indløbstragt	2
4	15490000_SW0001	Overgang Q24-Ø250	5
5	15660005_2	Bæring rund silo	2
6	15660006_INST1	Bæring rund silo	2
7	25250010_SW0001	Platform 2 sider	1
8	25255001_07000125	Leider	1
9	25650000_SW0001	3-vejs fordeler Q24	1
10	FALDROR_250X1000	Faldrør Ø250	6
11	GRAV3	Grav speciel	1
12	RUND_SILO_07000125	Rund silo Diameter 10m Højde til tag 8.1m	2
13	SK60-80_07000125	SK60-80 Kopelevator H=14m	1
14	SRL-60_07000100	SRL-60 L=8m	2
15	SS205_07000125	SS205 Rørsnegl L=7m	2

Vægt=

Ændr. –
–

Mål uden tolerancang.			
Nominel dim. mm.	Fin	Middel	Grov
(0.5)-3	±0.05	±0.10	±0.20
(3)-6	±0.05	±0.10	±0.30
(6)-30	±0.10	±0.20	±0.50
(30)-120	±0.15	±0.30	±0.80
(120)-400	±0.20	±0.50	±1.20
(400)-1000	±0.30	±0.80	±2.00
(1000)-2000	±0.50	±1.20	±3.00
(2000)-4000	-	±2.00	±4.00

DS/ ISO 2768

Materialenr | Materiale

SØBY

Målforhold 1:50

NC-nummer –

	Navn	Dato
Tegn	PT	21-Jan-08
Rev.	–	–

Benævnelse
60 tols anlæg

Ordrenr.:

Tegningsnr.
07000125 -00

Side 1 af 2

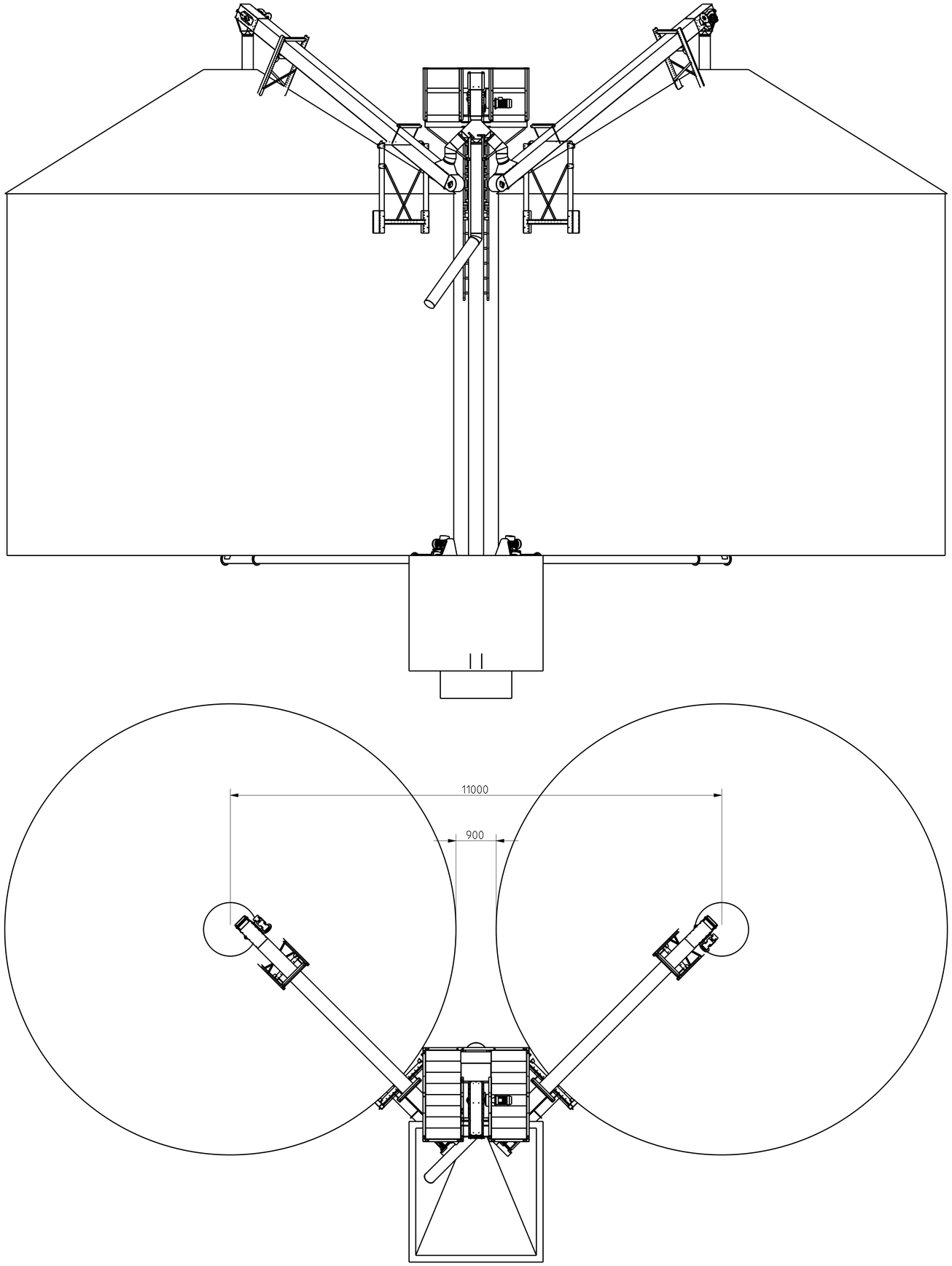

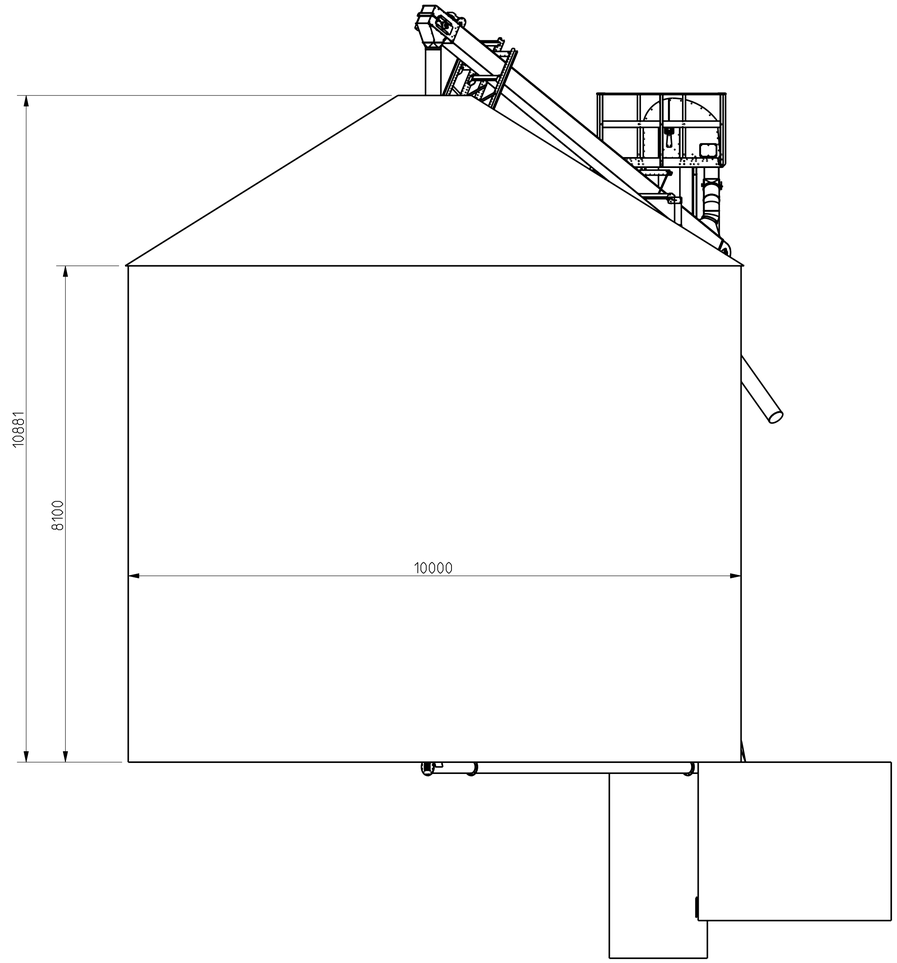

NC-nummer	
Tegningsnr.	07000125 -00
	Side 2 af 2